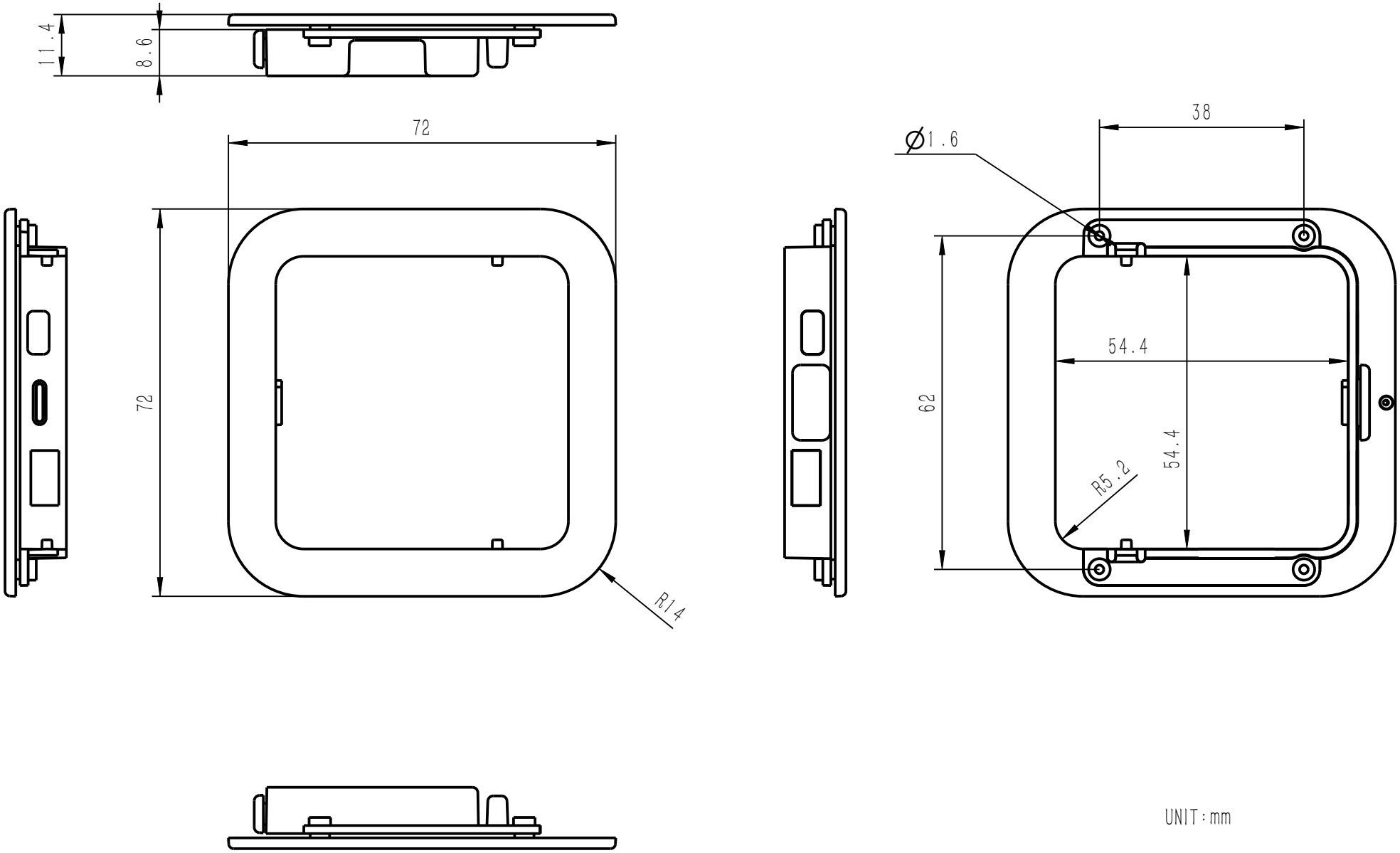
11.4
8.6
72
72
R14
38
Ø1.6
54.4
62
54.4
R5.2
UNIT:mm