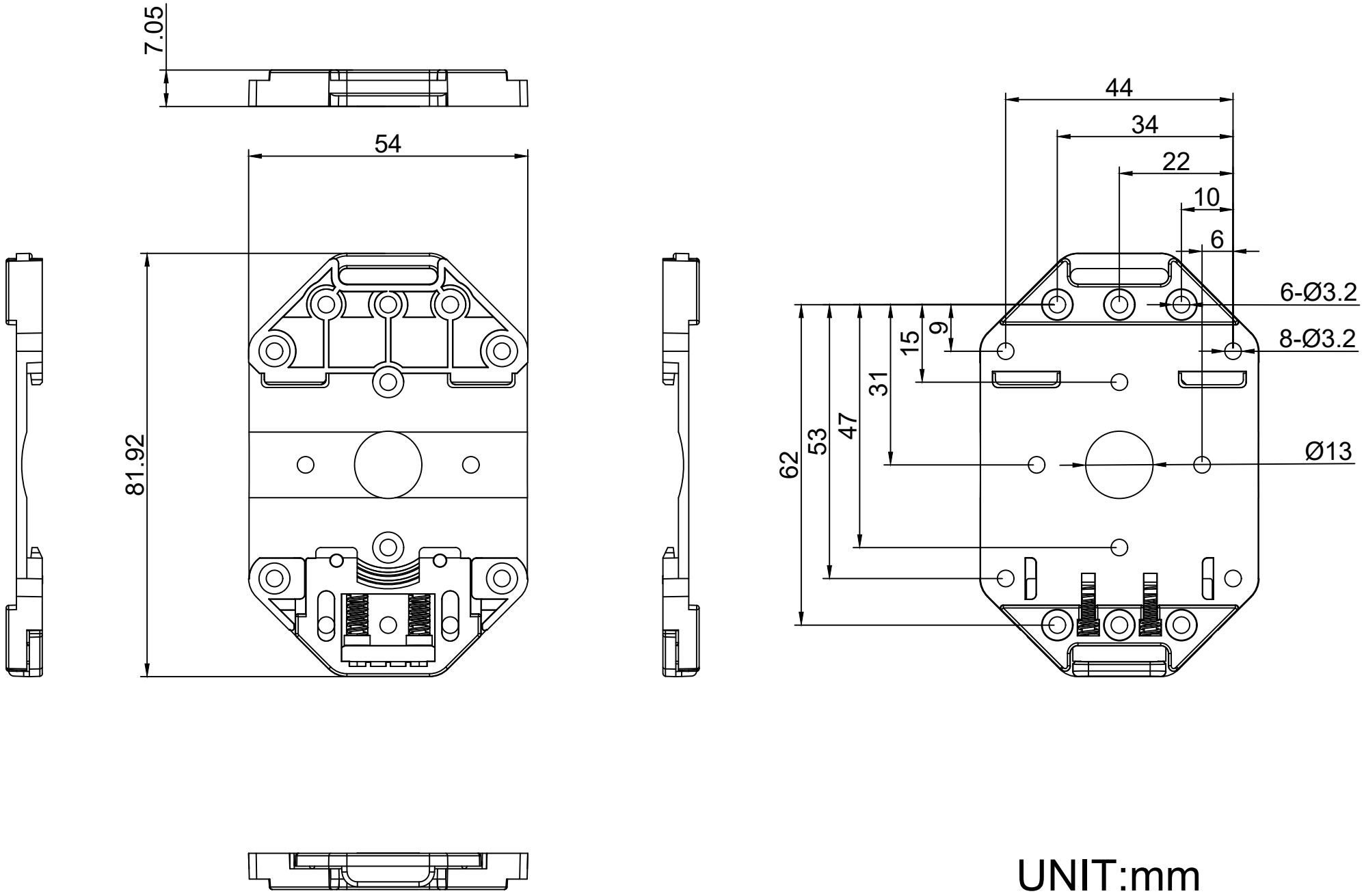

UNIT:mm