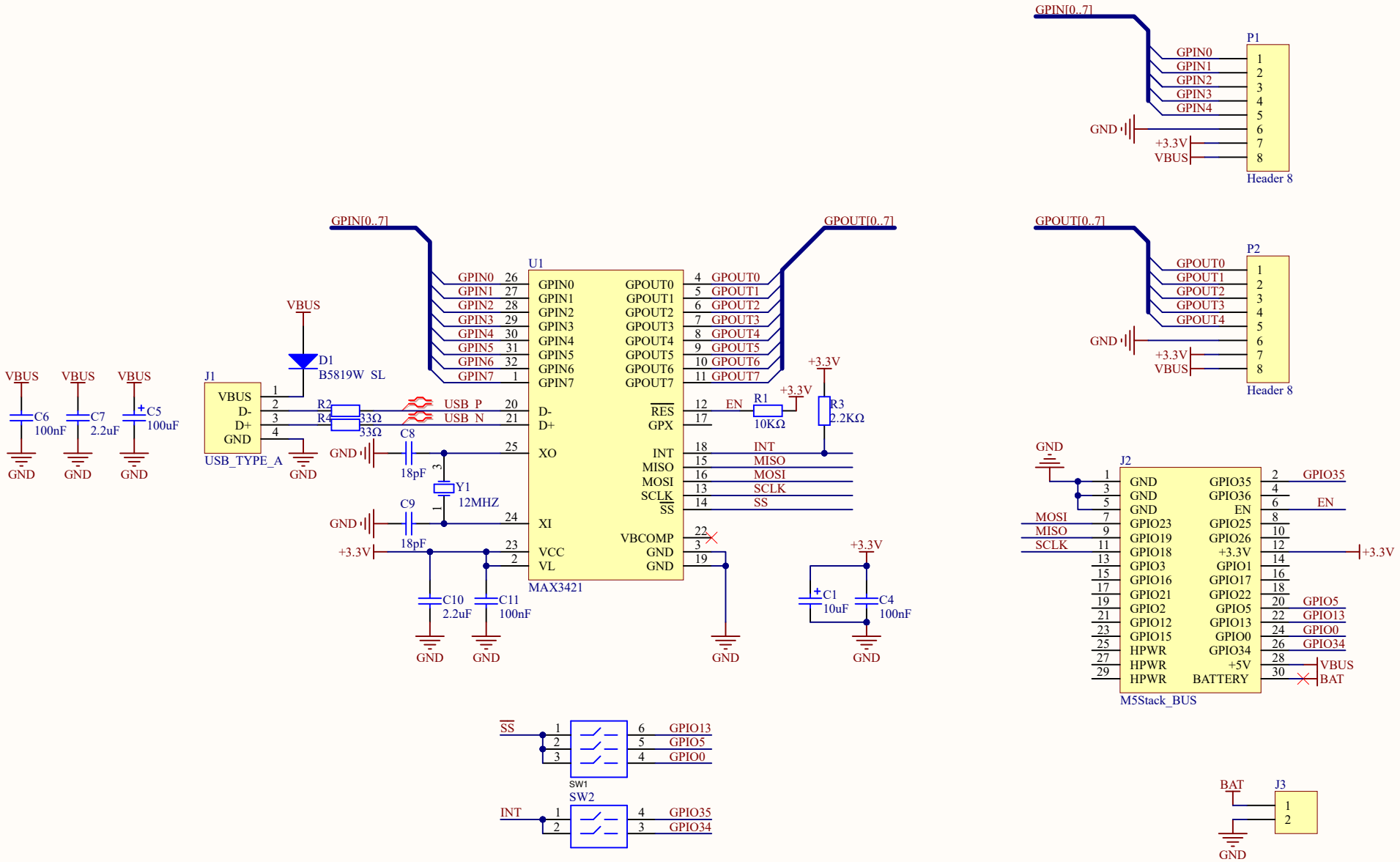
GPIN[0..7]
GPOUT[0..7]
U1
MAX3421
GPIN0 26
GPIN1 27
GPIN2 28
GPIN3 29
GPIN4 30
GPIN5 31
GPIN6 32
GPIN7 1
GPOUT0 4
GPOUT1 5
GPOUT2 6
GPOUT3 7
GPOUT4 8
GPOUT5 9
GPOUT6 10
GPOUT7 11
RES 12
GPX 17
INT 18
MISO 15
MOSI 16
SCLK 13
SS 14
VBCOMP 22
GND 3
GND 19
D- 20
D+ 21
XO 25
XI 24
VCC 23
VL 2
USB_P
USB_N
EN
VBUS
D1
B5819W_SL
J1
VBUS
D-
D+
GND
USB_TYPE_A
R2
R4
33Ω
33Ω
C8
18pF
Y1
12MHZ
C9
18pF
C10
2.2uF
C11
100nF
C6
100nF
C7
2.2uF
C5
100uF
R1
10KΩ
R3
2.2KΩ
+3.3V
C1
10uF
C4
100nF
GND
P1
Header 8
P2
Header 8
GPIN0
GPIN1
GPIN2
GPIN3
GPIN4
GPOUT0
GPOUT1
GPOUT2
GPOUT3
GPOUT4
J2
M5Stack_BUS
GND
GND
GND
GPIO23
GPIO19
GPIO18
GPIO3
GPIO16
GPIO21
GPIO2
GPIO12
GPIO15
HPWR
HPWR
HPWR
GPIO35
GPIO36
EN
GPIO25
GPIO26
+3.3V
GPIO1
GPIO17
GPIO22
GPIO5
GPIO13
GPIO0
GPIO34
+5V
BATTERY
MOSI
MISO
SCLK
GPIO5
GPIO13
GPIO0
GPIO34
VBUS
BAT
SW1
SW2
SS
INT
GPIO13
GPIO5
GPIO0
GPIO35
GPIO34
J3
BAT
GND