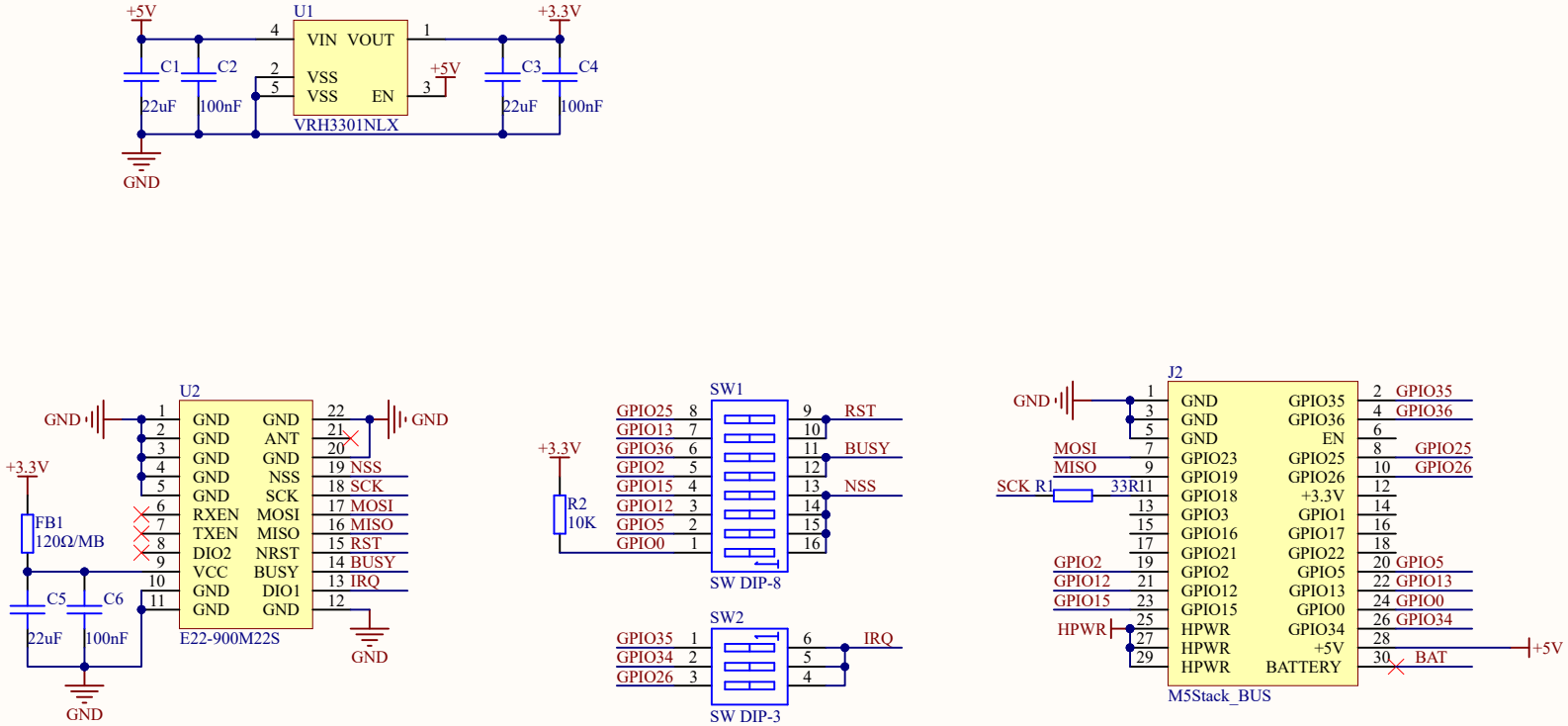
U1
VIN VOUT
VSS
VSS EN
VRH3301NLX
+5V
+3.3V
C1 22uF
C2 100nF
C3 22uF
C4 100nF
GND
U2
E22-900M22S
GND GND
GND ANT
GND GND
GND NSS
GND SCK
RXEN MOSI
TXEN MISO
DIO2 NRST
VCC BUSY
GND DIO1
GND GND
19 NSS
18 SCK
17 MOSI
16 MISO
15 RST
14 BUSY
13 IRQ
FB1 120Ω/MB
C5 22uF
C6 100nF
SW1
SW DIP-8
GPIO25 GPIO13 GPIO36 GPIO2 GPIO15 GPIO12 GPIO5 GPIO0
RST BUSY NSS
R2 10K
SW2
SW DIP-3
GPIO35 GPIO34 GPIO26
IRQ
J2
M5Stack_BUS
GND GND GND
MOSI MISO
SCK R1 33R11
GPIO2 GPIO12 GPIO15
HPWR
GND GND EN
GPIO23 GPIO19 GPIO18 +3.3V
GPIO3 GPIO1
GPIO16 GPIO17
GPIO21 GPIO22
GPIO2 GPIO5
GPIO12 GPIO13
GPIO15 GPIO0
HPWR GPIO34
HPWR +5V
HPWR BATTERY
GPIO35 GPIO36 GPIO25 GPIO26 GPIO5 GPIO13 GPIO0 GPIO34
BAT