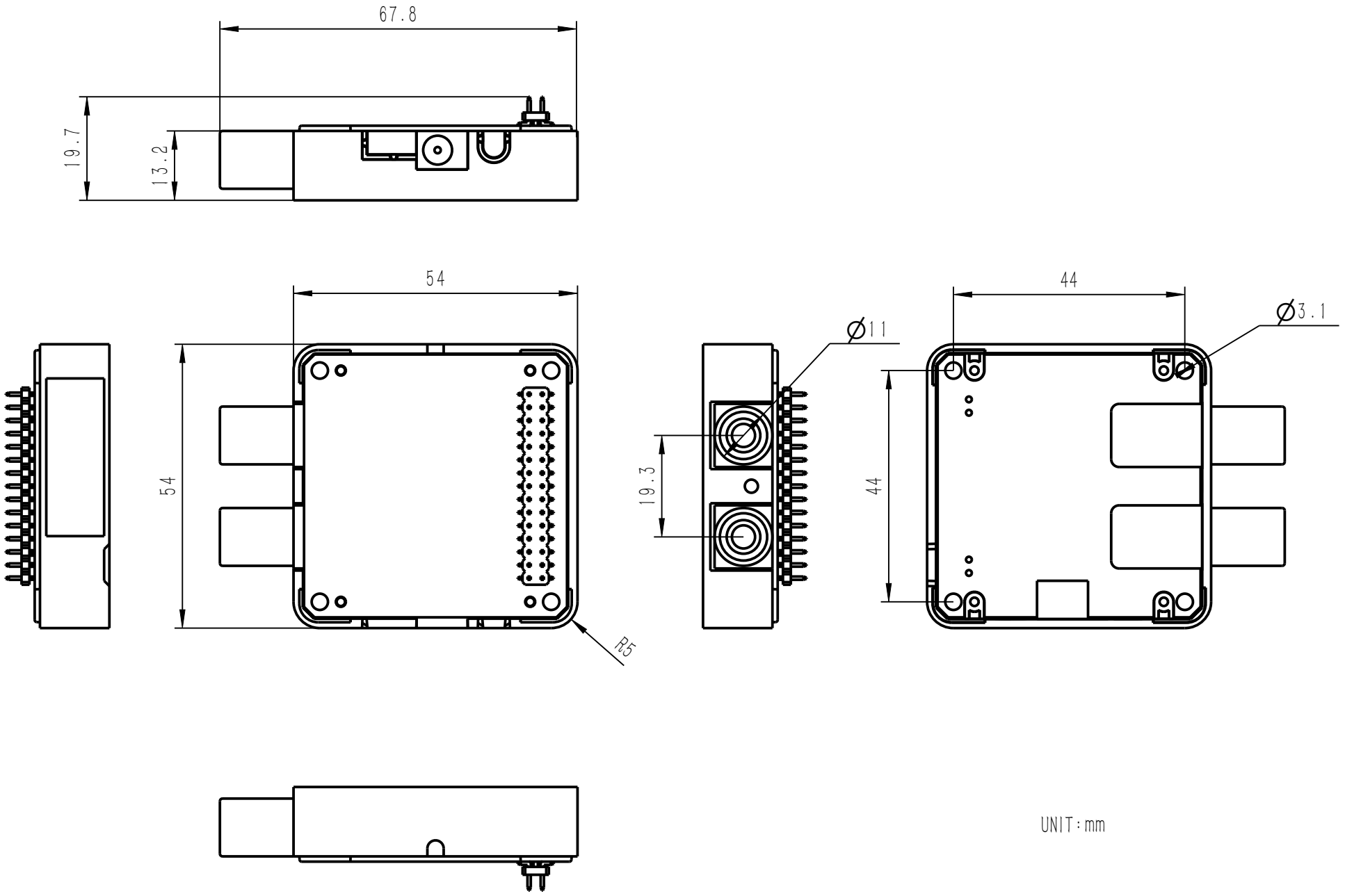
67.8
19.7
13.2
54
54
R5
Ø11
19.3
44
44
Ø3.1
UNIT:mm